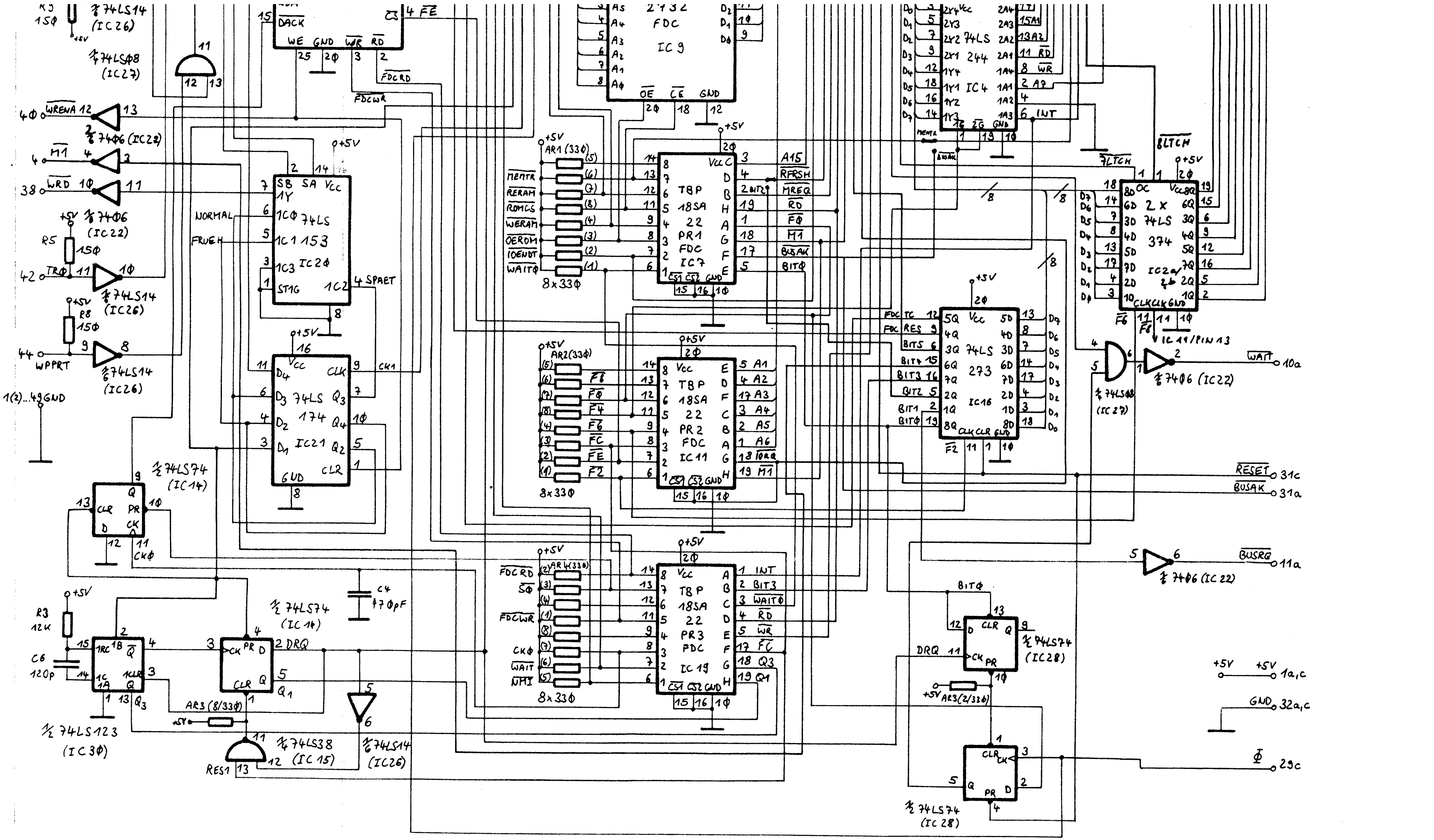

			R 2, 11	1kΩ / 1/8 W	2				IC 18	TBP24SA41	1
			R1, 6, 7	330 Ω / 1/8 W	3				IC 16	74LS273	1
			AR 5	ARRAY 5x330Ω	1	IC 13	8 MHz OSZ (SE-TIME)	1	IC 15	74LS38	1
			AR 1, 2, 3, 4	ARRAY 8x330Ω	4	IC 30	74LS123	1	IC 14, 28	74LS74	2
			C 8	100nF/16V	1	IC 29	74LS161	1	IC 12	8272	1
			C 7	100nF/16V	1	IC 27	74LS08	1	IC 10	6116	1
			C6	120 pF	1	IC 26	74LS14	1	IC 9	2716/2732	1
			C4	470 pF	1	IC 24	74LS145	1	IC 8	Z-80 CPU	1
			C 1, 2, 3, 5, 9, 10, 11, 12	100nF/16V Ker.	8	IC 23	FDC 9216B	1	IC 7, 11, 19	TBP18SA22	3
R5, 8, 9, 10	150 Ω / 1/8 W	4	J2	50 pol. BLUE MACS	1	IC 22, 25	7406	2	IC 3, 4, 5, 6	74LS244	4
R 4	220 Ω / 1/8 W	1	J1	64 pol. VG-STECKLEIST.	1	IC 2	74LS174	1	IC 2	74LS374	1
R 3	12k / 1/8 W	1				IC 21	74LS153	1	IC 1, 16	74LS245	2
TEIL	BEZEICHNUNG	MENGE	TEIL	BEZEICHNUNG	MENGE	TEIL	BEZEICHNUNG	MENGE	TEIL	BEZEICHNUNG	MENGE

DATUM 1982	SIGNATUR
20.1.	entw. R. Zahn
26.2.	gez. R. Cost
	gepr.
28.2	gerout. Ka
18.5.	geänd. R. Cost
20.1.83	geänd. R. Cost

LAKOSA
MICROCOMPUTER GMBH

BLATT 1 VON 15

MPR-II-SYSTEM

FLOPPY DISK CONTROLLER

CHANNEL CONTROL